



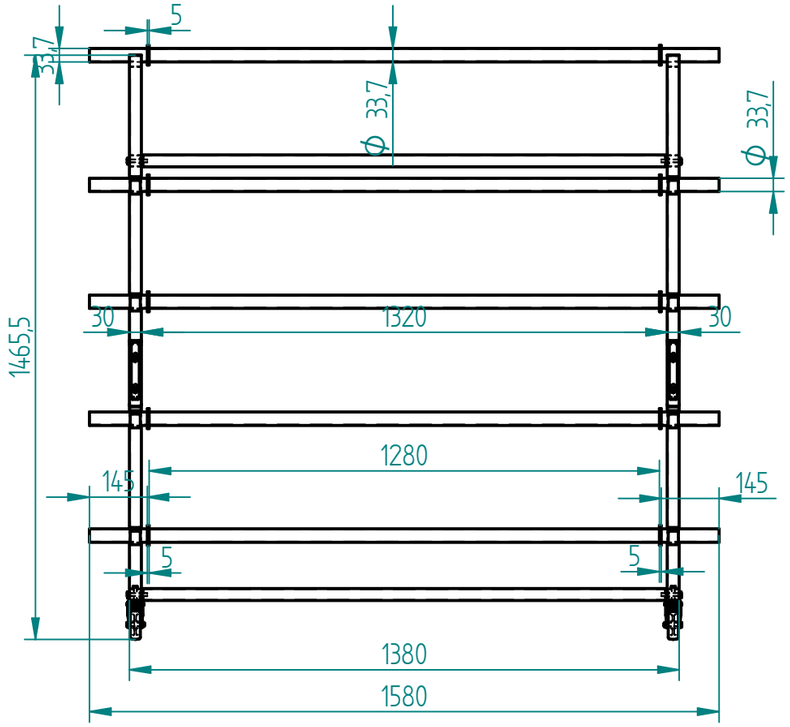

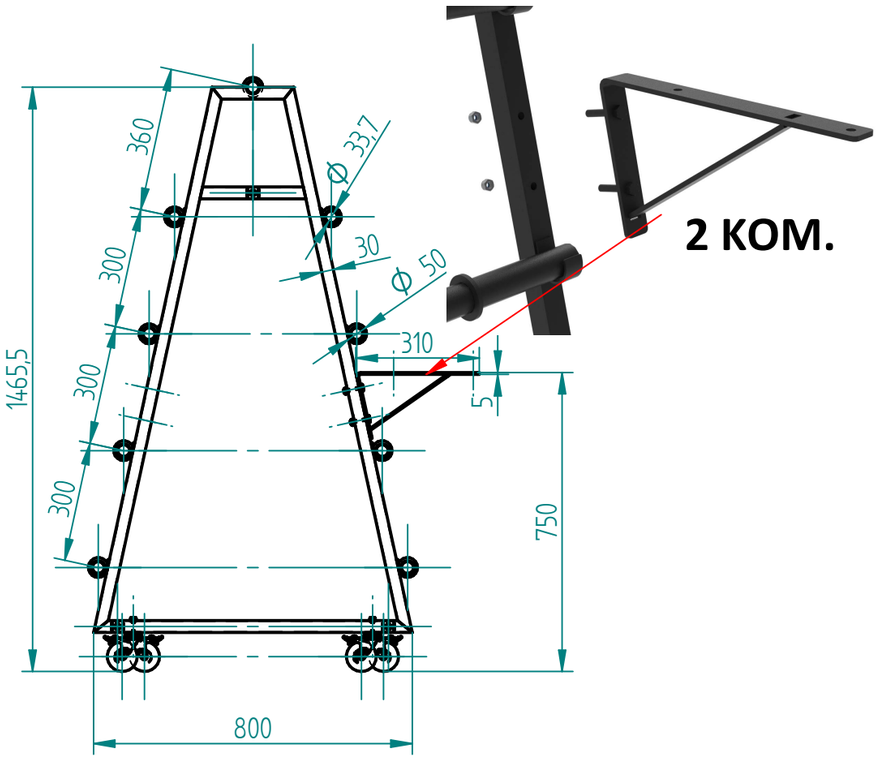

2 KOM.

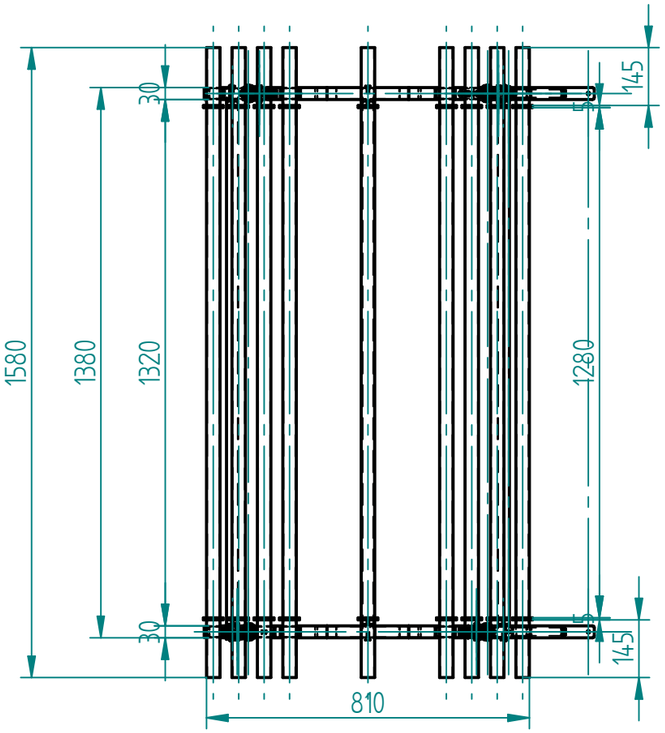



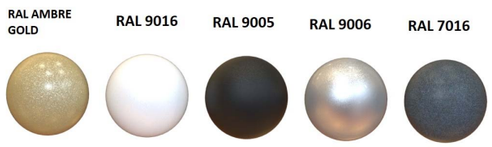

Napomena :
- u navedene cijene uključeni samo metalni dijelovi !!!!
- POSTOLJE JE DEMONTAŽNO
Note :
- price included metal parts only !!!
-THE STAND IS DISASSEMBLY
Hinweis:
- Der Preis beinhaltet nur Metallteile !!!
- Das Gestell ist demontierbar

Date : 24.11.2026.

KOLICA ZA ROLE

ART.	ŠIFRA	NAZIV PROIZVODA	D x Š x V	KG/KOM.	RAL	€/pcs.	pcs./coli	€ bez PDV-a
		KOLICA ZA ROLE	1580 x 810 x 1466	74,2			1 / 1	
		TOTAL (kn)						

PROIZVODNJA METALNE I TEKSTILNE GALANTERIJE
Proizvodnja okova za namještaj
Hrv. branitelja 230, Stari Slatinik
35253 Brodski Stupnik
tel./fax: +385 (35) 426-878
tel.: +385 (35) 426-877
mob.: 098/340-576
e-mail: medex@hi.htnet.hr
www.medex.hr
OIB: **47219816385** • MB/JMBG: **1403974302137**
IBAN : **HR5823400091150162523**
SWIFT: **PBZGHR2X** • VAT.NO.: **HR47219816385**